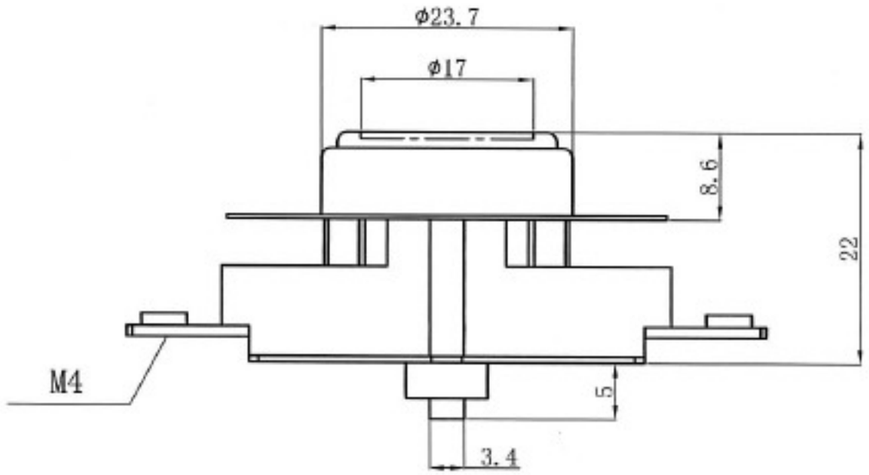

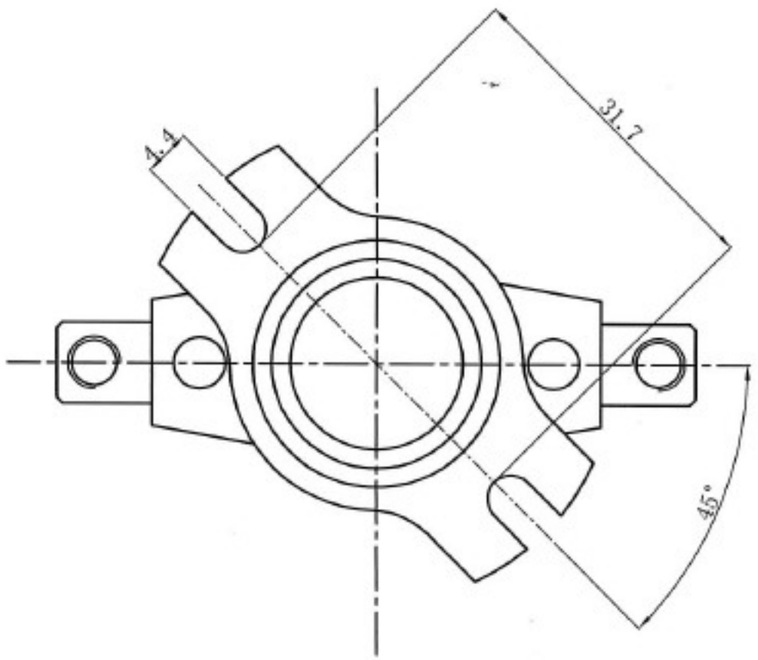

型号 TYPE	温度参数 Temperature Rang		外形尺寸 Outside size
	断开 OPEN	接通 CLOSE	印唛 MARKING
KSD302R-353	60±4℃	40±4℃	KSD302R NC60 250V 45A NC85
	85±5℃		

额定电压 Rated Volts	AC 400V 50/60Hz
额定电流 Rated Amps	45A、60A （阻性负载 resistive load）
接线方式 Contacta	单刀单掷 S.P.S.T
绝缘电阻 Insulation Resistance	100M以上（DC500V兆欧表，常态） More than 100MΩ(with DC500V megger)
电气强度 Dielectrle Strength	AC 2500V 50Hz历时一秒钟，无击穿、闪洛 AC 50Hz,2500V for one second,no breakdown and no flashover
耐热 Heat Resistance	最高工作温度150℃ Max working temperature 150℃
相应特性 Response Gradient	被调介质-空气：温度变化速率小于1℃/min ≤1℃/min
接地方式 Method	通过温控器金属外壳与设备接地金属部件相连 By means of the metal cup of thermostat connected in the earthing metal part

借(通)件登记
描 图
描 校
旧底图总号
底图总号
签 字
日 期

技术要求

1、金属件应无锈蚀及明显划伤；非金属件应无裂纹及气孔。
2、印记应清晰完整。
3、接线端子应无松动现象。
4、电镀件应光亮无露铜现象。

标记	处数	更改文件号	签 字	日 期

设 计		标准化	
校 对		审 定	
审 核			
工 艺		日 期	

突跳式温控器
外 形 图
Snap-action
Thermostat

KSD302R-353

图 样 标 记	重 量	比 例
		2:1

共 张 第 张

鈺煒科技股份有限公司
Honest-Well Co., Ltd.