紘緯科技股份有限公司 HONEST-WELL CO., LTD.	文件编号	WF-21062
	产品型号	K型熱電偶

K型熱電偶 規格

1. 範圍
   本規範涵蓋了熱電偶溫度傳桿器的形狀、尺寸等

2. 產品編號及尺寸
   產品編號:K型熱電偶
   尺寸圖:

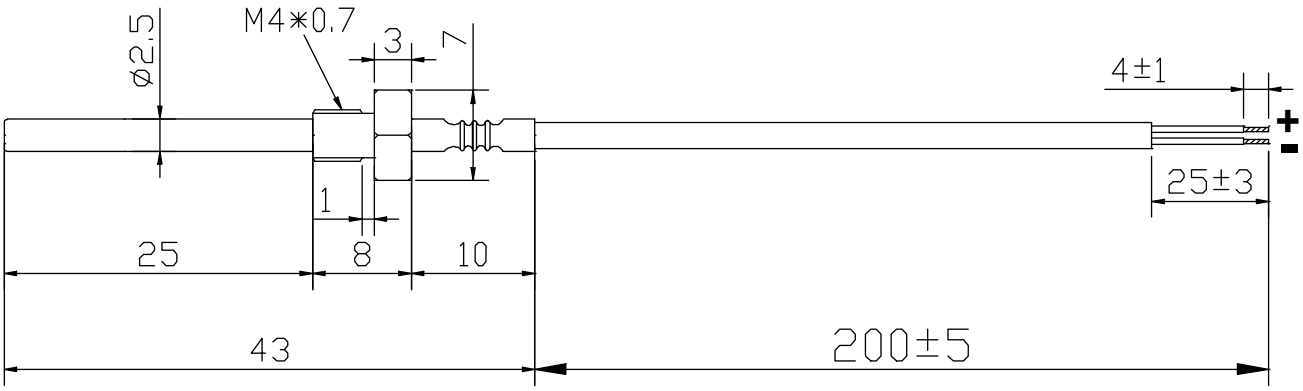

單位:mm

3. 材料清單

序號	材料	型號/描述	數量	單位	備註
1	不銹鋼螺絲頭	OD2.5*43/M4*0.7	1	pcs	
2	熱電偶線	K型熱電偶兩芯線	200	mm	